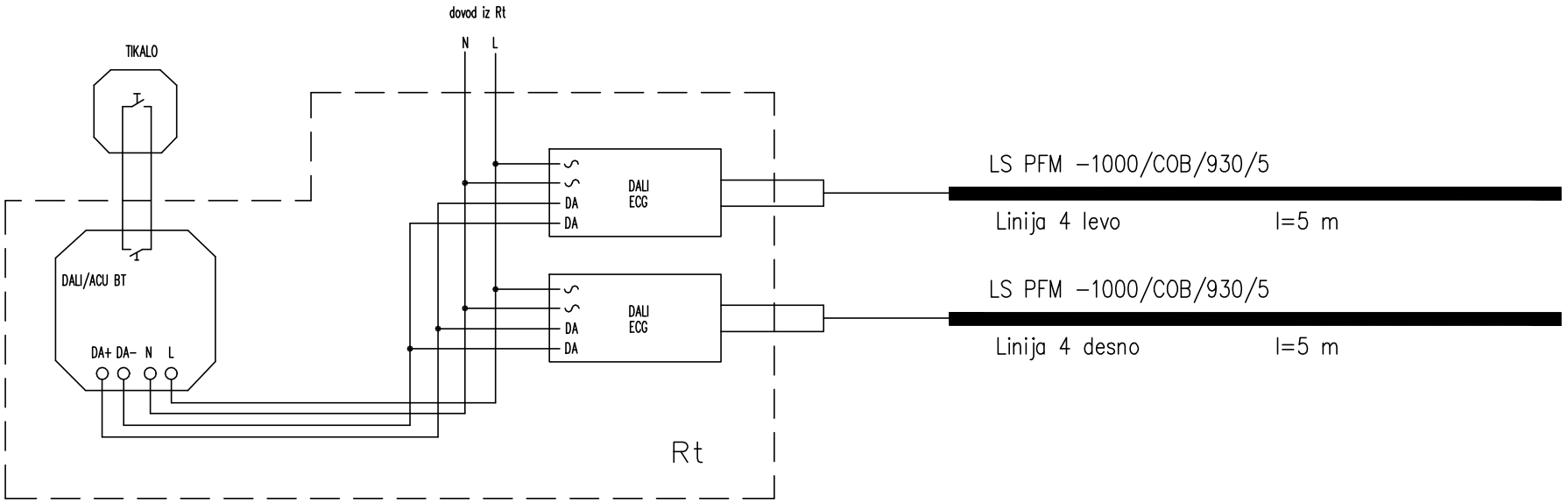

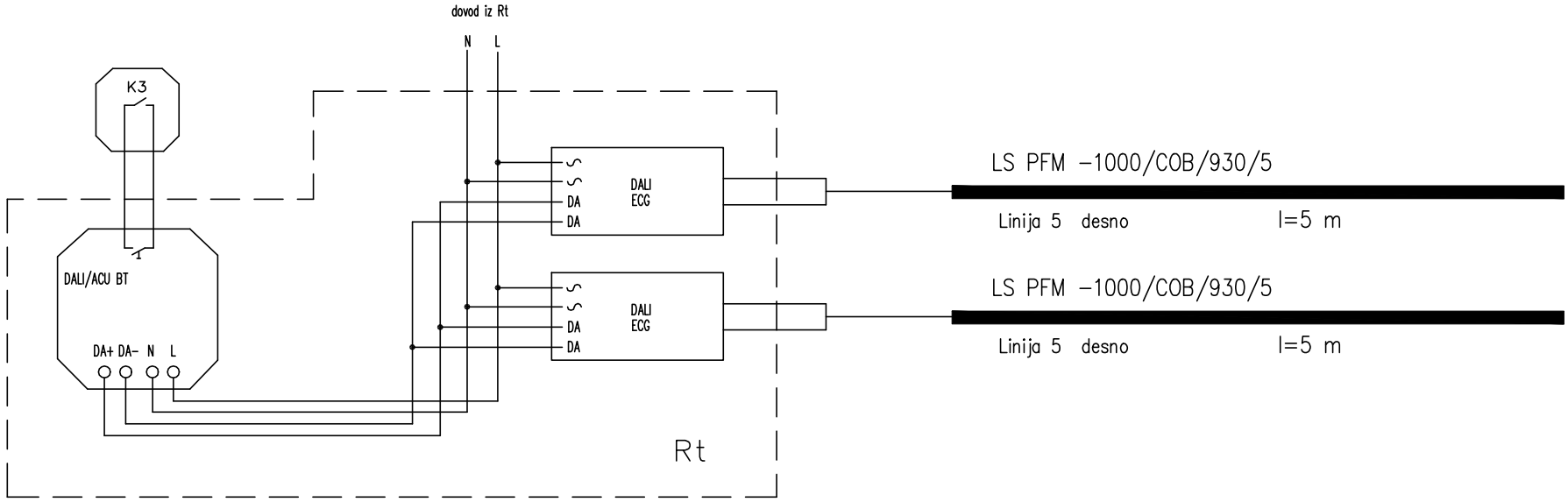

				Datum	03-2024	OBČINA BREŽICE, CPB 18, 8250 BREŽICE	Vzdrževalna dela na Domu kulture Brežice	SHEMA REGULACIJE RAZSVETLJAVE
				Obdel.	A. Ereš			
				Risal	A. Ereš			
Sprememba	Datum	Ime		Pregl.				

DATOTEKA: SHEME		FAZA: PZI
REV: 0	KR-02	list: 4 / listov: 9